INSTALLATION INSTRUCTIONS

Models FC000, FC005, FC100, FC200, FC205, FC300, FC050, FC150, FC250, FC350, FC355

Rainfresh®

Thank you for purchasing a Rainfresh Water Filter.
We are committed to ensuring that you are totally satisfied.

If you have any problems, don't go back to the store – **please contact us !**

SCAN FOR INSTALLATION VIDEO

INTRODUCTION:

Filter units containing sediment cartridges for dirt, rust and algae may be installed on main cold line serving whole house (FC100, FC300, FC150, FC350, FC355). If fitted with the CF2 activated carbon cartridge for reduction of chlorine taste, odour, colour, and sediment, install inline or undersink to serve 1 or 2 drinking outlets (FC200, FC205, FC250).

INSTALLATION CAUTIONS

- **Warning:** Do not use on water that is microbiologically unsafe or of unknown quality without adequate disinfection before or after the unit. For effective disinfection install Rainfresh Drinking Water System 1, 2 or 3 or a Rainfresh UV system for whole house.
- For whole house installation - **Always install after your pump and pressure tank (well or lake water) or after your meter and your main shut off valve (city water). NEVER INSTALL FILTER HOUSING BETWEEN YOUR WELL PUMP & PRESSURE TANK as that can cause damage to the unit and/or your well pump.**
- **Warning: Do not** over tighten metal fittings into plastic filter head or it may crack.
- **Warning: Do not** use torch/heat near plastic housing. If necessary, wrap a wet cloth around the pipe and head to absorb heat. All solder joints should be made before joining pipe to the filter head.
- **Do not** install in direct sunlight.
- **Warning: Do not use** thread sealing compounds such as **PIPE DOPE, WICKING OR SEALER.** Use only thread seal tape.
- **Warning: Do not** use petroleum based lubricants on the seals or unit as that can damage the unit and cause leaks. Use only food grade silicone lubricant available at most retail stores.
- Allow at least three (3) inches above and below filter for clearance.
- For use on cold water only. **Prevent unit from freezing -** drain the unit if freezing temperatures exist.
- **ELECTRICAL GROUNDING:** If water pipes are used for grounding, install jumper wire (not included) across the filter unit.
- **If water pressure** will at any time exceed the 100 psi maximum, a pressure regulator and water hammer arrestor must be installed before the filter to prevent **potentially damaging shocks caused by high pressure.** Recommended regulator setting is 75 psi / 5.1 bar/ 517 kPa or less.
- **Do not** install in multi-storeyed buildings over 4 storeys high.
- Installation shall comply with province/state and local regulations.

INSTALLATION

For solderless installation on copper, CPVC or PEX pipe using Rainfresh connector kits (not included), see Fig 1, 2 & 3 below. Kits can be ordered online at www.rainfreshstore.ca.

1. Turn off water supply and depressurize lines before installing filter.
2. Install filter using Rainfresh Connector Kits or standard pipe fittings in desired location making sure water enters inlet side of filter as marked on filter head.
3. Remove sump from head by lifting and rotating it left an eighth turn to stop and lower carefully. Remove the cartridge, unwrap and **replace in sump with coloured gasket facing up**. Replace sump and **turn right until locked with index marks in line** (**Fig A**). With standard unit depress and hold vent button when removing or replacing sump.
4. Standard Unit - Open valves before and after the filter. Valve-in-head Unit - Turn the control handle to the "ON" position.
5. Turn on water supply and flush unit for 10 minutes and allow sitting overnight to condition. In the morning flush briefly before beginning service. New carbon cartridges give off some carbon dust during the first few minutes of flushing. Note: When filter pressurizes, the sump will move downward slightly. This is normal. **YOUR FILTER IS NOW IN OPERATION.**

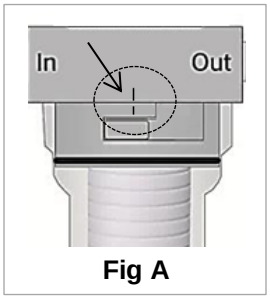

Fig A

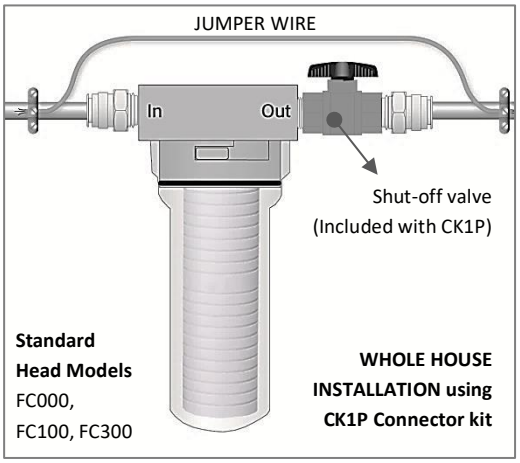

FIG 1

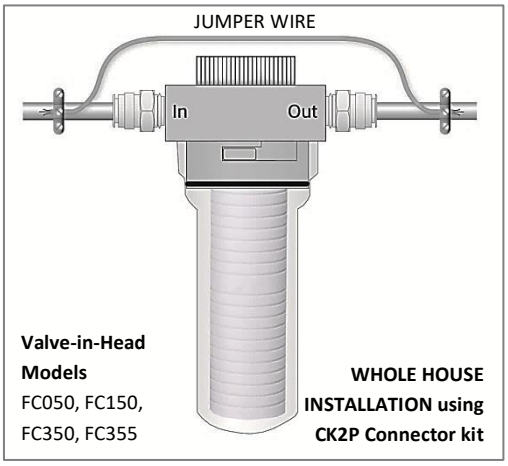

FIG 2

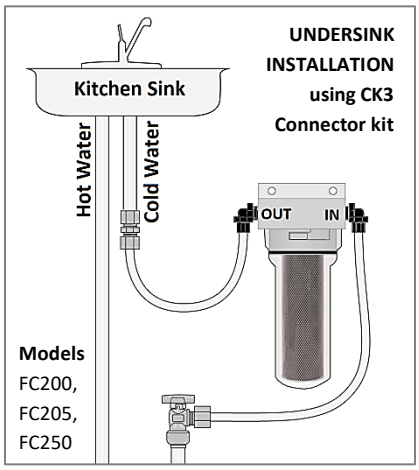

FIG 3

FILTER CARTRIDGE REPLACEMENT

See filter sump label for cartridge life. Cartridge life depends on amount of water used and degree of contamination.

1. Shut off valves securely before and after filter, and depress vent button until pressure is relieved. For valve-in-head models, turn handle to “OFF” position.
2. Remove sump, replace cartridge coloured cap into head and re-install sump to lock position. With standard unit depress and hold vent button when removing or replacing sump.
3. Open valves before and after filter or turn the handle on valve-in-head models completely to “ON” position.
4. Open faucet and allow water to run until clear.

VALVE-IN-HEAD FILTER BYPASS MODE - Turn handle completely to "BYPASS" position. Unfiltered water will bypass the unit. Use for watering lawns, gardens, filling pools or washing cars to extend cartridge life, or in the event of sump damage.

MAINTENANCE / TROUBLESHOOTING

1. Lubricate head seal (518P) at least once a year and when draining for winter. Use food grade silicone lubricant or **non-petroleum lubricant.** Water conditions can be hard on rubber seals. Head seal replacement at least every two years is recommended to minimize wear and tear and prevent leakage.
2. **Caution:** Due to a limited product service life and to prevent costly repairs or possible water damage, we strongly recommend that the sump (520) be replaced every 5 years. Date the bottom of sump to indicate next replacement date.
3. **Do Not** clean housing with solvents such as those found in household cleaner sprays. These may cause cracking or crazing and lead to failure and leakage.
4. If sump is difficult to remove, the unit is still under pressure. For standard filter unit, ensure that the supply valve is turned off and then depress vent button until pressure is fully released. For Deluxe filter unit, simply turn handle to “OFF” position
5. If leakage occurs around the head seal:
   a. Seal may have twisted during cartridge change. Reinstall the seal with groove facing down and then recheck for leaks.
   b. Sediment has caused a seal interference. Remove seal and clean off head seal and sealing area of head and sump with a soft cloth to remove any sediment. Then apply food-grade silicone lubricant to the head seal and sump sealing area. Replace head seal **with groove facing down**, replace sump and check for leaks.

   NOTE: If leak persists after trying **a)** or **b)**, or if seal is cracked, replace seal.
6. If leakage occurs around top of unit, Vent Valve assembly is not closing. Replace the assembly.

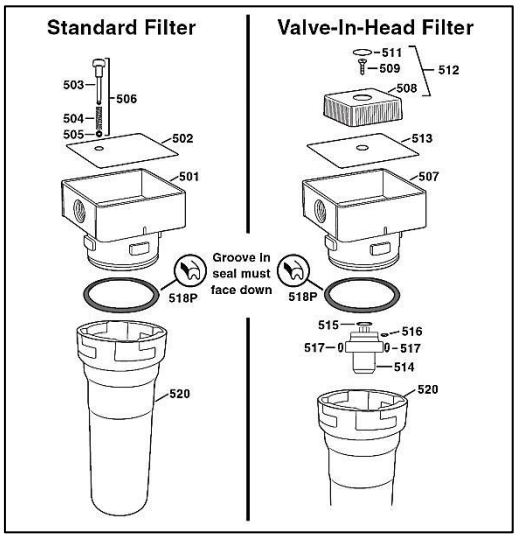

501	Standard Head
502	Standard Top Plate
503	Vent Pin
504	Vent Spring
505	Vent O-ring
506	Vent Pin Assembly
507	Valve-in-Head
511	Handle Disc
512	Handle & Screw Assembly
513	Valve-in-Head Top Plate
514	Valve Body
515	Valve O-ring
516	Bypass Vent O-ring
517	Inlet/Outlet O-ring
518P	Head Seal
520	Sump

SPECIFICATIONS

Operating Pressure: 15 psi min to 100 psi max (103-690 kPa)
Max Operating Temp:100°F / 38°C
Inlet/Outlet : ¾” FNPT
Std Unit Height : 12 – 5/8”
VIH Unit Height : 13 – 5/8”
Service Flow (whole house):
7.2 GPM (27.2 LPM) @ 60 psi
Service Flow (Carbon cartridge):
0.75 GPM – 1.0 (2.8 – 3.8 LPM)

Order parts online at:

www.rainfreshstore.ca

Drinking Water

Models FC200, FC205, FC250 systems tested & certified by CSA Group to CSA B483.1, to NSF/ANSI 42 for reduction of chlorine, taste and odour and to NSF/ANSI 372.

Models FC000, FC005, FC050 - Point of entry component tested and certified by CSA Group to CSA B483.1, to NSF/ANSI 61 for material and structural integrity requirements only, and to NSF/ANSI 372.

Models FC100, FC150, FC300, FC350 & FC355 – Point of entry system tested and certified by CSA Group to CSA B483.1, to NSF/ANSI 61 for material and structural integrity requirements only, and to NSF/ANSI 372.

Limited 5 Year Warranty

This Envirogard/Rainfresh housing is warranted, to the original consumer purchaser/owner for a period of five (5) years, from the original date of purchase, against defects in material or workmanship. Head seals and O-rings are warranted for a period of one (1) year from the original date of purchase. Envirogard’s obligation under this warranty shall consist of repair, replacement or credit (at our option) of any part found by company inspection to be defective, provided that the product has not been misused, abused, altered or damaged in any way as determined by the company, and provided that only approved Envirogard/Rainfresh replacement cartridges and seals have been used in the housing. This warranty does NOT apply to the cartridge which by nature will diminish in performance through normal use and requires regular replacement. This warranty does NOT cover, and is intended to exclude, any liability on the part of Envirogard for any incidental damages, consequential damages, labour charges or any other costs incurred in connection with the purchase, installation, use, maintenance or repair of the product, whether under this warranty or any other warranty implied by law. Some provinces/states do not allow the exclusion of incidental or consequential damages, so the above limitation or exclusion may not apply to you. This warranty gives you specific legal rights and you may also have other rights which vary from province to province/state to state. This warranty applies only to equipment purchased and installed in domestic residential applications in Canada or the U.S.A. This warranty does NOT apply to commercial/industrial installations.

Aug 2022

Envirogard Products Limited
446 MAJOR MACKENZIE DRIVE EAST, RICHMOND HILL, ON L4C 1J2, CANADA
TEL: (905) 884 9388 **HELPLINE:** 1800 667 8072 **WEB:** WWW.RAINFRESH.CA

© COPYRIGHT • ENVIROGARD PRODUCTS LIMITED 2022 • ALL RIGHTS RESERVED

INSTRUCTIONS D'INSTALLATION

Modèles FC000, FC005, FC100, FC200, FC205, FC300, FC050, FC150, FC250, FC350, FC355

Merci d'avoir acheté un filtre à eau Rainfresh.
Nous nous engageons à ce que vous soyez totalement satisfait.

INTRODUCTION: Les filtres avec cartouche à sédiments pour capter la saleté, la rouille et les algues peuvent être installés sur la conduite principale (FC100, FC300, FC150, FC350, FC355). Si le filtre est muni d'une cartouche au charbon actif CF2 pour la réduction du goût, des odeurs, de la couleur, du chlore et des sédiments, posez-le sur un tuyau d'alimentation ou sous l'évier pour desservir 1 ou 2 robinets (FC200, FC205, FC250).

MISES EN GARDE POUR L'INSTALLATION

- **Attention:** Ne pas utiliser pour traiter de l'eau qui n'est pas microbiologiquement sûre ou dont la qualité est douteuse, sans assurer une désinfection adéquate en amont du système. Pour assurer une désinfection efficace, installer un système d'eau potable Rainfresh 1, 2 ou 3, ou un système de désinfection aux UV Rainfresh.
- **REMARQUE :** Dans le cas des installations avec pompe, installez les filtres centraux (FC100, FC300, FC150, FC350, FC355) aprés le réservoir pressurisé. **Attention: Ne pas installer le filtre entre la pompe et le réservoir de pression**.
- **Attention:** Ne serrez pas trop les raccords en métal dans la tête du filtre, car elle risquerait de se fissurer
- **Attention:** N'utilisez pas de chalumeau à proximité du filtre. Si nécessaire, enveloppez la tête et le tuyau avec une serviette mouillée pour absorber la chaleur. Toutes les soudures devraient être effectuées avant le raccordement de la conduite à la têt.
- N'installez pas le filtre dans un endroit où il sera exposé à la lumière du soleil.
- **Attention:** N'utilisez que du ruban au téflon pour sceller les joints ; N'UTILISEZ PAS DE MÈCHE NI DE COMPOSÉ SCELLANT.
- **Attention: N'utilisez pas de lubrifiants à base de pétrole sur l'unité.** Cela peut l'endommager et causer des fuites. Utilisez seulement des lubrifiants au silicone de qualité alimentaire vendus dans la plupart des magasins de détail.
- Laissez un dégagement d'au moins 3 po en-dessous et au-dessus du filtre.
- Pour l'utilisation d'eau froide seulement. **Protégez le filtre du gel** - videz-le s'il risque d'être soumis à des températures sous le point de congélation.
- **MISE À LA TERRE ÉLECTRIQUE:** Si des tuyaux d'eau sont utilisés pour mettre à la terre votre système électrique, installez un fil cavalier (non inclus) à travers le filtre.
- S'il est possible que la **pression d'eau** excède 100 lb/po2, il faut installer un régulateur de pression et un pare-marteau en amont du filtre pour prévenir les **dommages causés par les changements brusques de la pression**. Il est recommandé de régler le régulateur à 75 lb/po2 (5,1 bars, 517 kPa) ou moins.
- **Ne pas** installer dans des bâtiments à plusieurs étages de plus de 4 étages.
- Le système doit être installé conformément aux règlements locaux et provinciaux..

INSTALLATION

Pour une installation sans soudure sur un tuyau en cuivre, CPVC ou PEX en utilisant les kits de raccordement Rainfresh (non inclus), voir Fig. 1, 2 et 3 ci-dessous. Les kits peuvent être commandés en ligne à www.rainfreshstore.ca.

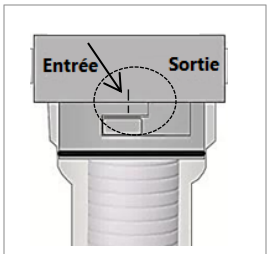

Fig A

1. Coupez l'alimentation en eau et dépressurisez les tuyaux.
2. Installez le filtre en utilisant un nécessaire Rainfresh ou des raccords de plomberie standard, en vous assurant que l'eau circule dans la direction indiquée par la flèche sur la tête du filtre.
3. Tournez le carter 1/8 de tour en sens antihoraire et retirez-le de la tête du filtre. Retirez la cartouche du filtre, déballer et **réinstaller avec joint de couleur vers le haut**. Réinstallez le carter et tournez-le en sens horaire **jusqu'à ce que les repères soient alignés** (**Fig A**). S'il s'agit d'un filtre standard, appuyez sur le bouton de purge lorsque vous enlevez et réinstallez le carter.
4. Modèle standard:Ouvrez les valves en amont et en aval du filtre. Modèle deluxe:Réglez la valve de dérivation à la position « ON ».
5. Rétablissez l'alimentation en eau, laissez couler l'eau pendant 10 minutes pour rincer le système, puis fermez le robinet toute la nuit pour conditionner le système. Le lendemain matin, laissez couler l'eau pendant quelques minutes pour rincer à nouveau avant d'utiliser pour la première fois. Les cartouches de carbone neuves produisent un peu de poussière de carbone pendant quelques minutes.
   Remarque : lorsque le filtre est pressurisé, il est normal que le carter descende légèrement.
   LE FILTRE EST MAINTENANT PRÊT À ÊTRE UTILISÉ.

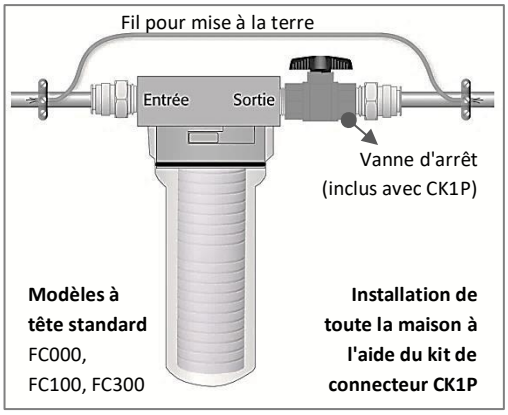

FIG 1

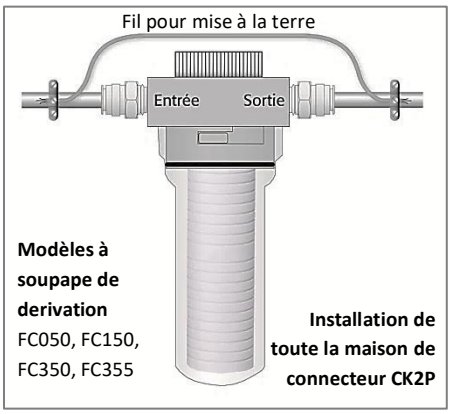

FIG 2

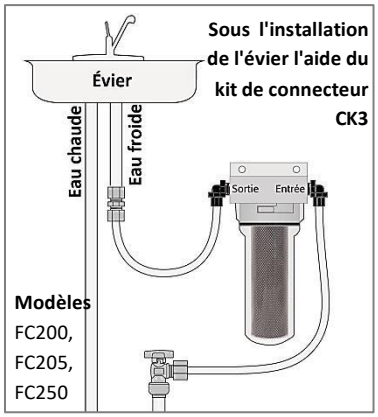

FIG 3

REMPLACEMENT DE LA CARTOUCHE

Voir l'étiquette du carter du filtre pour la durée de vie de la cartouche. La durée de vie de la cartouche dépend de la quantité d'eau utilisée et du degré de contamination.

1. Fermez les valves en amont et en aval du filtre, appuyez sur le bouton de purge pour dépressuriser le carter. S'il s'agit d'un modèle de luxe, réglez la valve de dérivation à la position centrale « OFF ».
2. Retirez le carter, remplacez la cartouche et réinstallez le carter en prenant soin de le bloquer en place. S'il s'agit d'un filtre standard, appuyez sur le bouton de purge lorsque vous enlevez et réinstallez le carter.
3. Modèle standard : ouvrez les valves en amont et en aval du filtre. Modèle de luxe : réglez la valve de dérivation à la position ouverte « ON ».
4. Ouvrez le robinet et laissez couler l'eau jusqu'à ce qu'elle soit claire.

MODE DE DÉRIVATION – (Pour les modèles avec soupape de dérivation) - Lorsque la valve est réglée à la position de dérivation, l'eau n'est pas filtrée. Utilisez ce mode lorsque le carter est endommagé ou pour ménager la cartouche lorsque l'eau n'a pas besoin d'être filtrée (pour arroser le potager aou la pelouse, pour remplir la piscine ou pour laver l'auto).

ENTRETIEN ET DÉPANNAGE

1. Lubrifiez le joint d'étanchéité de la tête (518P) au moins une fois par an, ainsi que lorsque vous videz le filtre avant l'hiver. Utilisez de la graisse à la silicone de catégorie alimentaire ou **un lubrifiant de source non pétrolière.** L'eau peut aussi parfois abîmer les joints en caoutchouc. Il est recommandé de remplacer le joint d'étanchéité tous les deux ans pour aider à prévenir les fuites.
2. **Attention :** comme la durée utile du carter du filtre (520) est limitée, il est fortement recommandé de le remplacer tous les cinq ans pour aider à prévenir les dommages causés par les fuites d'eau.
3. **Ne nettoyez** jamais le carter avec des solvants comme ceux qui sont utilisés dans les aérosols de nettoyants et d'insecticides, car ils pourraient faire craqueler le plastique et entraîner des fuites.
4. Le carter peut être difficile à enlever lorsque le filtre est sous pression. S'il s'agit d'un filtre standard, appuyez sur le bouton de purge pour dépressuriser le filtre ; s'il s'agit d'un modèle de luxe, réglez la valve de dérivation à la position « OFF ».
5. S'il y a une fuite autour du joint de la tête, il se peut :
   a. que le joint soit entortillé. Dans un tel cas, réinstallez-le en vous assurant que la rainure est orientée vers le bas.
   b. qu'il y ait des sédiments entre la tête et le joint. Enlevez le joint, nettoyez-le et nettoyez aussi les surfaces de contact de la tête et du carter. Lubrifiez la tête et le joint et réinstallez-le en vous assurant que la rainure est orientée vers le bas.
   REMARQUE : Si la fuite persiste après avoir tenté les suggestions ci-dessus, ou si le joint soit craquelé, remplacez le joint.
6. S'il y a une fuite sur le dessus de la tête, il se peut que la valve de dépressurisation ne se ferme pas. Dans un tel cas, remplacez la valve.

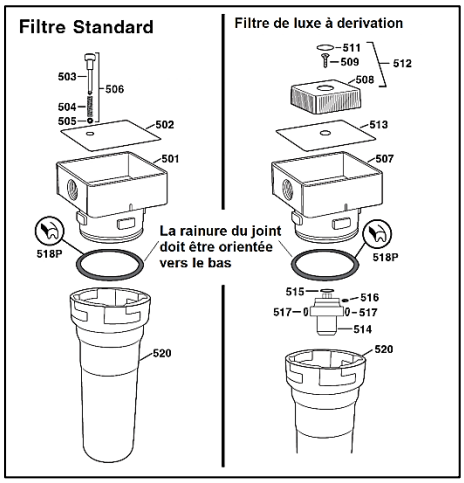

501	Tête standard
502	Plaque supérieure standard
503	Goupille de purge
504	Ressort de purge
505	Joint torique de purge
506	Ensemble de valve de purge
507	Tête de luxe à valve de dérivation
511	Disque de poignée
512	Poignée avec vis et disque
513	Plaque supérieure de luxe
514	Corps de la valve
515	Joint torique de valve
516	Joint torique de dérivation
517	Joint torique d'entrée et de sortie
518P	Joint de la tête
520	Carter

SPECIFICATIONS

Pression de service: 15 lb/po² min à 100 lb/po² max (103 à 690 kPa)
Temp de service max: 100°F / 38°C
Entrée / Sortie : ¾ po FNPT
Hauteur totale - Standard : 12 5/8 po
Hauteur totale - De luxe : 13 5/8 po
Flux de service (toute la maison) :
7.2 US gpm (27.2 L/Min) @ 60 lb/po²
Flux de service (cartouche de charbon):
0.75 US gpm (2.8 L/Min)

Commandez des pièces en ligne sur:
www.rainfreshstore.ca

Eau potable

Modèles FC200, FC205 et FC250 testé et certifié par CSA Group selon la norme CSA B483.1, et la norme 42 de la NSF/ANSI pour la réduction du chlore, le goût et l'odeur, et la norme NSF/ANSI 372.

Modèles FC000, FC005 et FC050 composant de point d'entrée testé et certifié par CSA Group selon la norme CSA B483.1 et la norm 61 de la NSF/ANSI pour la qualité des matériaux et l'intégrité structurelle et le norme NSF/ANSI 372

Modèles : FC100, FC150, FC300, FC350 et FC355 Système de point d'entrée testé et certifié par CSA Group selon la norme CSA B483.1 et la norme 61 de la NSF/ANSI pour la qualité des matériaux et l'intégrité structurelle seulement et le norme NSF/ANSI 372

Garantie limitée de 5 ans

Ce carter de filtre Envirogard/Rainfresh est garanti contre les défauts de matériaux ou de fabrication pendant cinq (5) ans à compter de la date d'achat ; seul l'acheteur initial a droit aux privilèges de la garantie. Les joints d'étanchéité et les joints toriques de la tête sont garantis pendant un (1) an à compter de la date d'achat. Envirogard s'engage à réparer, à remplacer ou à créditer (à sa discrétion) toute pièce qu'elle juge défectueuse,pourvu qu'elle ne détermine pas que le filtre a été modifié ou qu'il a été utilisé incorrectement ou de façon abusive, et pourvu que seuls des cartouches et des joints d'étanchéité Envirogard/Rainfresh aient été utilises avec le filtre. Cette garantie ne couvre pas les cartouches de rechange, car leur rendement diminue à la longue, et elles doivent être remplacées à intervalles réguliers. Envirogard ne peut être tenue responsable d'aucun dommage indirect, y compris les frais de main-d'oeuvre et tous les autres frais découlant de l'achat, de l'installation, de l'utilisation, de l'entretien ou de la réparation du filtre, que ce soit aux termes de la présente garantie ou de toute autre garantie prévue par la loi. Comme certaines provinces ne permettent pas l'exclusion des dommages indirects, il se peut que la restriction ci-dessus ne s'applique pas à vous. La présente garantie vous donne des droits spécifiques, et il se peut aussi que vous ayez d'autres droits selon votre province de résidence. La présente garantie ne couvre que les articles qui sont achetés au Canada et aux États-Unis, et utilises à des fins résidentielles. Elle ne couvre pas les articles utilisés à des fins commerciales.

Aug 2022

Envirogard Products Limited
446 MAJOR MACKENZIE DRIVE EAST, RICHMOND HILL, ON L4C 1J2, CANADA
Tél: (905) 884 9388 **Assistance-clients:** 1800 667 8072 **Site Web:** WWW.RAINFRESH.CA

© Tous droits réservés 2022 • Envirogard Products Limited